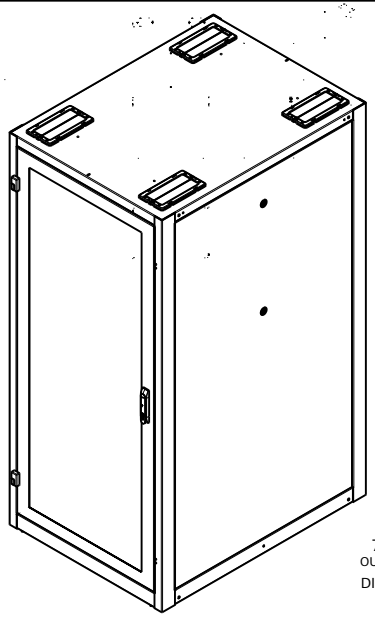

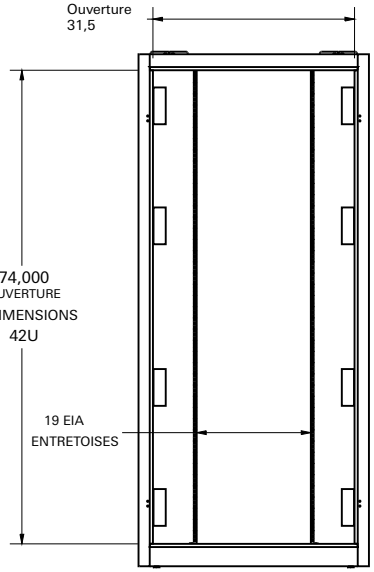

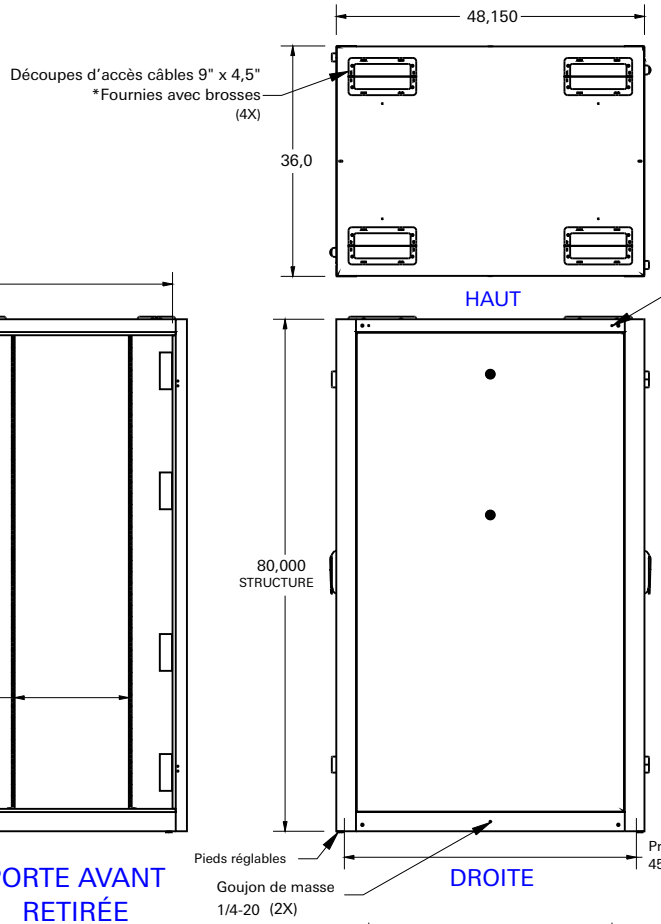

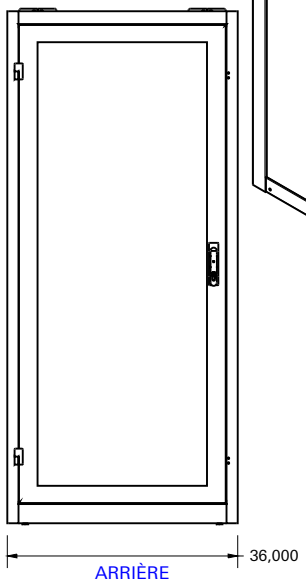

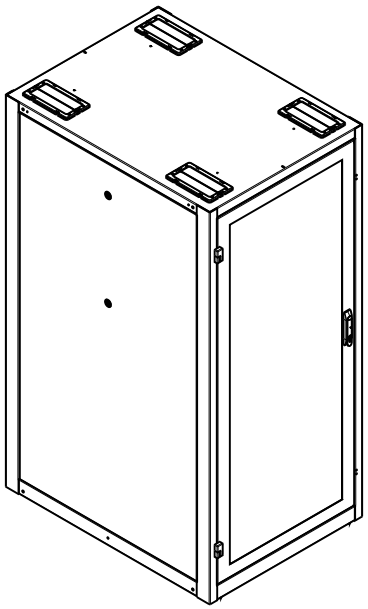

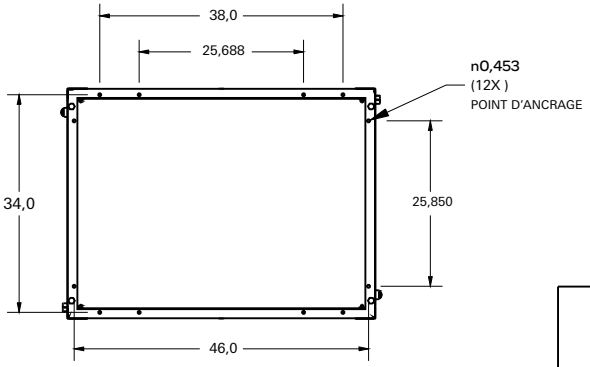

Toutes les pièces internes sont noires

Les pièces -X suivent la couleur de l'armoire

LISTE DES PIÈCES			
QTÉ	ART	RÉFÉRENCE PIÈCE	DESCRIPTION
1	4	RFM2-1942-MA-SQ-36	RFM2 RAIL DE FIXATION 36"L 19" SQ 42U NOIR
2	2	RFM2-3642-1-P-LH-X	PORTE PROFILÉE AJOURÉE 36"L 42U 78% GAUCHE RFM2
3	2	RFM2-4842-4-X	PANNEAU LATÉRAL RFM2 48"P X 42U
4	1	RFM2-364842-F-X	STRUCTURE DU MEUBLE RFM2 36"L x 48"P x 80"H 42U
5	16	RFM2-T-BOLT-.750	TRAVERSE BOULON T 1/4-20 x 0,75
6	16	ÉCROU KEPS 1/4-20	
7	1	RFM-CN	ÉCROUS À CAGE ET BOULONS 1/4-20 (QTÉ 24)
8	1	RFM-GK	Kit de jumelage

R.F. MOTE
Une division de Chatsworth Products
214, rue Newkirk, Richmond Hill, Ontario L4C 3G7
TÉLÉPHONE (905) 884-5250 TÉLÉCOPIEUR (905) 737-5188

TOLÉRANCES
FRAC. ± 1/16"
ANGLE ± 1,0°
TROUS ± 0,003"
0,000 ± 0,015"

Les informations contenues dans ce document sont la propriété exclusive et confidentielle de **R.F.MOTE LTD**.
La reproduction ou diffusion, intégrale ou partielle, est interdite sans l'accord écrit préalable de **R.F.MOTE LTD**.

DESCRIPTION
ARMOIRE RFM2 36"L x 48"P x 80"H 42U NOIRE

RÉFÉRENCE
RFM2-364842-B

DATE		MASSE	REVISION
2024-02-01		367,15 lb	00

AUTEUR
Fred L.

FEUILLE 1 DE 1